CL型齿轮联轴器 ———————— 1～9

CLZ型齿轮联轴器 ———————— 10～19

制动轮—齿轮联轴器 ———————— 20～32

拥有人：闫茂

2007年7月7日

说明：

锥孔的锥度为1:10.图中用双点划线表示.

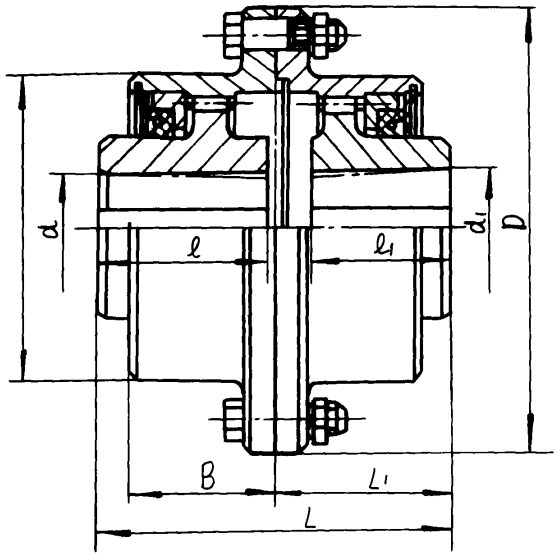

联轴器性能表			
模数		m	2.5
齿数		z	30
最大允许转矩		N·m	710
最高转数		r/min	3780
转动惯量		kg·m²	0.12
油	牌号		
	需油量		
	换油周期	月	

两端外齿圈均为锥孔.

序号	图号	d×L	d1×L1	D	D1	L	L1	B	重量(kg)
15									
14									
13									
12									
11									
10									
9									
8									
7									
6									
5									
4									
3									
2									
1									

两端外齿圈左端为柱孔右端为锥孔.

序号	图号	d×L	d1×L1	D	D1	L	L1	B	重量(kg)
15									
14									
13									
12									
11									
10									
9									
8									
7									
6									
5									
4									
3									
2	S1011	38×80	29.5×58	170	105	158	75.5	55.5	9.45
1	S1010	28×60	29.5×58	170	105	138	75.5	55.5	9.55

两端外齿圈为柱孔

序号	图号	d×L	d1×L1	D	D1	L	L1	B	重量(kg)
15									
14									
13									
12									
11									
10	S1009	28×60	30×80	170	105	145	82.5	55.5	9.7
9	S1008	22×50	24×50	170	105	111	55.5	55.5	9.4
8	S1007	35×80	38×80	170	105	165	82.5	55.5	9.52
7	S1006	30×80	32×80	170	105	165	82.5	55.5	9.78
6	S1005	24×50	38×80	170	105	138	82.5	55.5	9.42
5	S1004	22×50	38×80	170	105	138	82.5	55.5	9.52
4	S1003	30×80	38×80	170	105	165	82.5	55.5	9.72
3	S1002	22×50	35×80	170	105	138	82.5	55.5	9.52
2	S1001	30×80	35×80	170	105	165	82.5	55.5	9.72
1	S1000	22×50	32×80	170	105	138	55.5	55.5	9.59

齿轮联轴器(CL型) 轴孔形式和尺寸

说明：

锥孔的锥度为1:10 图中用双点划线表示。

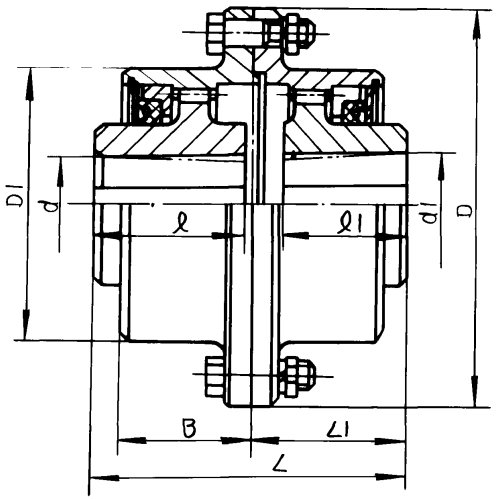

联轴器性能表		
模数	m	2.5
齿数	z	38
最大允许转矩	N·m	1400
最高转数	r/min	3000
转动惯量	kg·m²	0.21
油 牌号		
油 需油量		
油 换油周期	月	

序号	图号	d×L	d1×L1	D	D1	L	L1	B	重量(kg)
15									
14									
13									
12									
11									
10									
9									
8									
7									
6									
5									
4									
3									
2									
1									

两端外齿圈均为锥孔

序号	图号	d×L	d1×L1	D	D1	L	L1	B	重量(kg)
15									
14									
13									
12									
11									
10									
9									
8									
7									
6									
5									
4	S1107	38×80	44.5×82	185	120	192.5	110	72.5	13.2
3	S1106	38×80	49.5×82	185	120	192.5	110	72.5	12.7
2	S1105	48×110	39.5×82	185	120	222.5	110	72.5	13.8
1	S1104	48×110	49.5×82	185	120	222.5	110	72.5	12.9

两端外齿圈左端为柱孔右端为锥孔

序号	图号	d×L	d1×L1	D	D1	L	L1	B	重量(kg)
15									
14									
13									
12									
11									
10									
9									
8									
7									
6									
5	S1109	32×80	48×110	185	120	195	112.5	72.5	12.8
4	S1103	30×80	48×110	185	120	195	112.5	72.5	13
3	S1102	45×82	45×82	185	120	169	84.5	72.5	12.69
2	S1101	35×80	40×82	185	120	167	84.5	72.5	12.93
1	S1100	35×80	48×110	185	120	195	112.5	72.5	13.2

两端外齿圈为柱孔

齿轮联轴器（CL型）轴孔形式和尺寸

说明

锥孔的锥度为1:10.图中用双点划线表示.

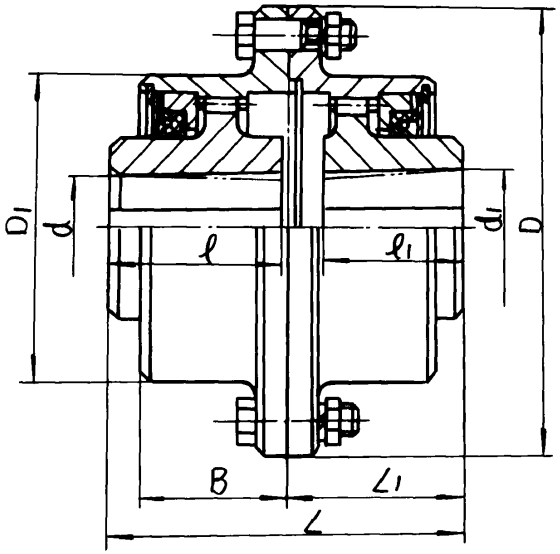

联轴器性能表

模数	m	3
齿数	Z	40
最大允许转矩	N·m	3150
最高转数	r/min	2400
转动惯量	kg·m²	0.42
油 牌号		
油 需油量		
油 换油周期	月	

序号	图号	d×L	d1×L1	D	D1	L	L1	B	重量
15									
14									
13									
12									
11									
10									
9	S1213	39.5×82	54.5×82	220	150	220	110	85.5	21.4
8	S1211	44.5×82	54.5×82	220	150	219.5	109.5	85.5	21.5
7	S1209	54.5×82	59.5×105	220	150	247	137.5	85.5	21.4
6	S1208	54.5×82	54.5×82	220	150	219	109.5	85.5	22.7
5	S1205	49.5×82	54.5×82	220	150	219.5	109.5	85.5	21.42
4	S1204	59.5×105	59.5×105	220	150	275	137.5	85.5	21.8
3	S1202	59.5×105	64.5×105	220	150	275	137.5	85.5	22
2	S1201	49.5×82	64.5×105	220	150	247.5	137.5	85.5	22.12
1	S1200	49.5×82	59.5×105	220	150	247.5	137.5	85.5	21.93

两端外齿圈均为锥孔

序号	图号	d×L	d1×L1	D	D1	L	L1	B	重量(kg)
15									
14									
13									
12									
11									
10									
9									
8									
7									
6									
5	S1214	55×82	39.5×82	220	150	195.5	110	85.5	22.4
4	S1212	48×110	54.5×82	220	150	222.5	110	85.5	22
3	S1210	48×110	59.5×105	220	150	250	137.5	85.5	22
2	S1207	55×82	44.5×82	220	150	195.5	110	85.5	22.2
1	S1203	55×110	64.5×105	220	150	250	137.5	85.5	23.4

两端外齿圈左端为柱孔右端为锥孔

序号	图号	d×L	d1×L1	D	D1	L	L1	B	重量(kg)
15									
14									
13									
12									
11									
10									
9									
8									
7									
6									
5									
4									
3									
2									
1	S1206	35×80	55×82	220	150	171	85.5	85.5	22.6

两端外齿圈为柱孔

齿轮联轴器(CL型)轴孔形式和尺寸

说明：

锥孔的锥度为1:10 图中用双点划线表示。

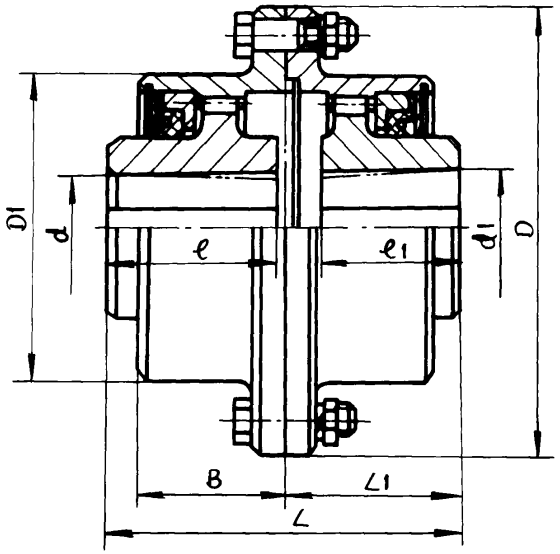

联轴器性能表		
模数	m	3
齿数	Z	48
最大允许转矩	N·m	5600
最高转数	r/min	2000
转动惯量	kg·m2	0 85
油 牌号		
油 需油量		
油 换油周期	月	

序号	图号	d×L	d1×L1	D	D1	L	L1	B	重量(kg)
15									
14									
13									
12									
11									
10									
9									
8									
7									
6									
5									
4									
3	S1307	59.5×105	49.5×82	250	175	247	109.5	109.5	37.4
2	S1306	64.5×105	59.5×105	250	175	275	137.5	109.5	39
1	S1305	59.5×105	69.5×105	250	175	275	137.5	109.5	37.9

两端外齿圈均为锥孔

序号	图号	d×L	d1×L1	D	D1	L	L1	B	重量(kg)
15									
14									
13									
12									
11									
10									
9									
8									
7									
6									
5									
4									
3	S1308	65×140	64.5×105	250	175	280	137.5	109.5	37.2
2	S1303	60×105	64.5×105	250	175	247	137.5	109.5	35.7
1	S1302	70×105	59.5×105	250	175	247	137.5	109.5	36.7

两端外齿圈左端为柱孔右端为锥孔

序号	图号	d×L	d1×L1	D	D1	L	L1	B	重量(kg)
15									
14									
13									
12									
11									
10									
9									
8									
7									
6									
5									
4									
3	S1304	65×105	65×105	250	175	219	109.5	109.5	34.3
2	S1301	75×105	75×105	250	175	219	109.5	109.5	31.47
1	S1300	65×105	75×105	250	175	219	109.5	109.5	33.4

两端外齿圈为柱孔

齿轮联轴器（CL型）轴孔形式和尺寸

说明

锥孔的锥度为1:10 图中用双点划线表示。

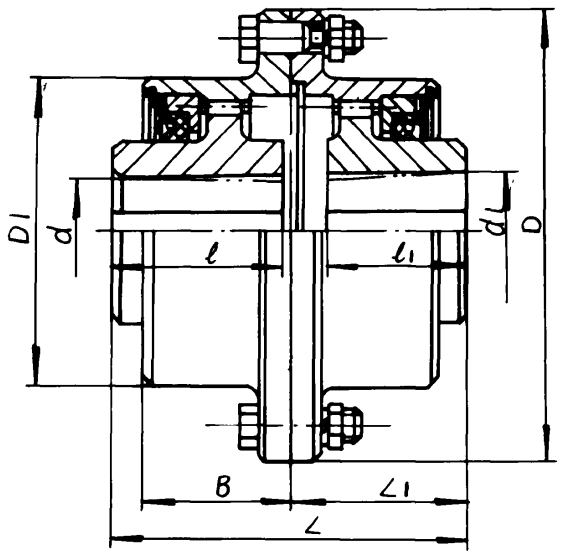

联轴器性能表			
模数		m	3
齿数		z	56
最大允许转矩		N·m	8000
最高转数		r/min	1680
转动惯量		kg·m²	1.8
油	牌号		
	需油量		
	换油周期	月	

两端外齿圈均为锥孔

序号	图号	d×L	d1×L1	D	D1	L	L1	B	重量(kg)
15									
14									
13									
12									
11									
10									
9									
8									
7									
6									
5	S1412	59.5×105	84.5×130	290	200	310	170	120.5	54.3
4	S1411	89.5×130	94.5×130	290	200	340	170	120.5	49.7
3	S1408	84.5×130	89.5×130	290	200	340	170	120.5	52.35
2	S1406	59.5×105	89.5×130	290	200	310	170	120.5	51.8
1	S1404	69.5×105	84.5×130	290	200	310	170	120.5	54

两端外齿圈左端为柱孔右端为锥孔

序号	图号	d×L	d1×L1	D	D1	L	L1	B	重量(kg)
15									
14									
13									
12									
11									
10									
9									
8									
7									
6									
5									
4									
3									
2									
1									

两端外齿圈为柱孔

序号	图号	d×L	d1×L1	D	D1	L	L1	B	重量(kg)
15									
14									
13									
12									
11									
10	S1414	80×170	80×130	290	200	310	135	120.5	52.6
9	S1413	90×130	90×130	290	200	270	135	120.5	49.2
8	S1410	85×130	85×130	290	200	270	135	120.5	49.3
7	S1409	80×130	80×130	290	200	270	135	120.5	51.37
6	S1407	75×105	85×130	290	200	255.5	135	120.5	49.9
5	S1405	90×130	80×130	290	200	270	135	120.5	50.3
4	S1403	80×130	85×130	290	200	270	135	120.5	50.71
3	S1402	85×130	90×130	290	200	270	135	120.5	49.65
2	S1401	75×105	80×130	290	200	255.5	135	120.5	50.6
1	S1400	65×105	85×130	290	200	255.5	135	120.5	51.4

齿轮联轴器(CL型)轴孔形式和尺寸

说明

锥孔的锥度为1:10，图中用双点划线表示。

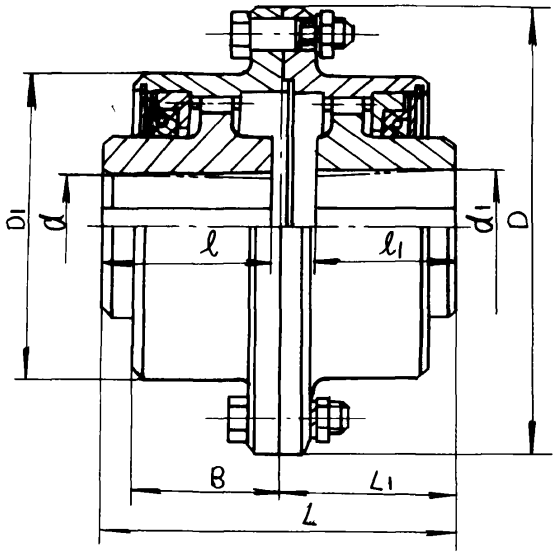

联轴器性能表		
模数	m	4
齿数	Z	48
最大允许转矩	N·m	11800
最高转数	r/min	1500
转动惯量	kg·m²	2.8
油 牌号		
油 需油量		
油 换油周期	月	

序号	图号	d×L	d1×L1	D	D1	L	L1	B	重量(kg)
15									
14									
13									
12									
11									
10									
9									
8									
7									
6									
5									
4									
3									
2									
1									

两端外齿圈均为锥孔

序号	图号	d×L	d1×L1	D	D1	L	L1	B	重量(kg)
15									
14									
13									
12									
11									
10									
9									
8									
7									
6									
5									
4									
3									
2									
1									

两端外齿圈左端为柱孔右端为锥孔

序号	图号	d×L	d1×L1	D	D1	L	L1	B	重量(kg)
15									
14									
13									
12									
11									
10									
9									
8									
7	S1506	75×105	90×130	320	230	266.5	135	131.5	63.7
6	S1505	65×105	95×130	320	230	266.5	135	131.5	62.9
5	S1504	70×140	95×130	320	230	280	135	131.5	64.5
4	S1503	80×130	95×130	320	230	270	135	131.5	65.1
3	S1502	95×130	95×130	320	230	270	135	131.5	63.86
2	S1501	90×130	95×130	320	230	270	135	131.5	64.56
1	S1500	85×130	95×130	320	230	270	135	131.5	64.8

两端外齿圈均柱孔

齿轮联轴器（CL型）轴孔形式和尺寸

齿轮联轴器选用表

说明

锥孔的锥度为1:10. 图中用双点划线表示.

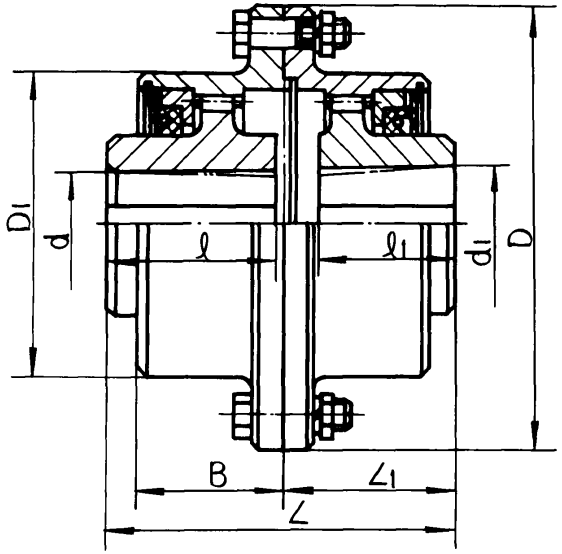

联轴器性能表

模数		m	4
齿数		Z	56
最大允许转矩		N·m	19000
最高转数		r/min	1270
转动惯量		kg·m²	4.6
油	牌号		
	需油量		
	换油周期	月	

序号	图号	d×L	d1×L1	D	D1	L	L1	B	重量(kg)
15									
14									
13									
12									
11									
10									
9									
8									
7									
6									
5									
4									
3	S1606	94.5×130	69.5×105	350	260	320	150	146.5	84.1
2	S1605	94.5×130	109.5×165	350	260	380	210	146.5	90.3
1	S1601	89.5×130	109.5×165	350	260	380	210	146.5	94.3

两端外齿圈均为锥孔

序号	图号	d×L	d1×L1	D	D1	L	L1	B	重量(kg)
15									
14									
13									
12									
11									
10									
9									
8									
7									
6									
5									
4									
3									
2									
1	S1604	100×165	109.5×165	350	260	380	210	146.5	94.27

两端外齿圈左端为柱孔右端为锥孔

序号	图号	d×L	d1×L1	D	D1	L	L1	B	重量(kg)
15									
14									
13									
12									
11									
10									
9									
8									
7									
6									
5									
4									
3	S1603	90×170	110×165	350	260	345	170	146.5	97.5
2	S1602	95×130	110×165	350	260	316.5	170	146.5	94.3
1	S1600	95×130	95×130	350	260	293	146.5	146.5	90.57

两端外齿圈为柱孔

齿轮联轴器（CL型）轴孔形式和尺寸

齿轮联轴器选用表

说明

锥孔的锥度为1:10，图中用双点划线表示。

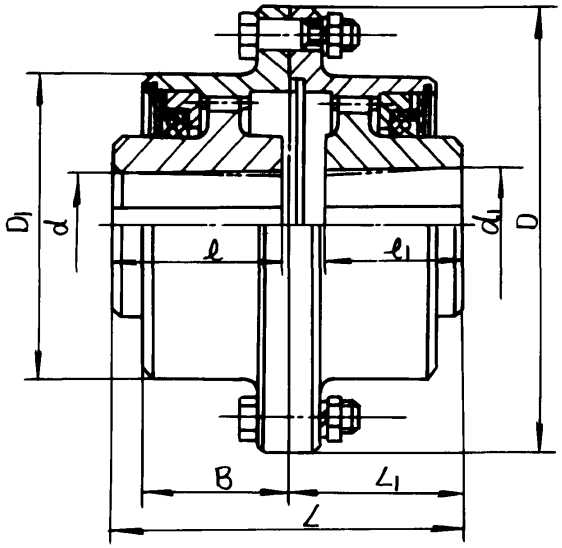

联轴器性能表

模数	m	4
齿数	Z	62
最大允许转矩	N·m	23600
最高转数	r/min	1140
转动惯量	Kg·m²	8.3
油 牌号		
油 需油量		
油 换油周期	月	

序号	图号	d×L	d1×L1	D	D1	L	L1	B	重量(kg)
15									
14									
13									
12									
11									
10									
9									
8									
7									
6									
5									
4									
3									
2									
1	S1703	89.5×130	129.5×200	380	290	420	250	162.5	121.2

两端外齿圈均为锥孔

序号	图号	d×L	d1×L1	D	D1	L	L1	B	重量(kg)
15									
14									
13									
12									
11									
10									
9									
8									
7									
6									
5									
4									
3									
2									
1									

两端外齿圈左端为柱孔右端为锥孔

序号	图号	d×L	d1×L1	D	D1	L	L1	B	重量(kg)
15									
14									
13									
12									
11									
10									
9									
8									
7									
6									
5	S1706	120×165	95×130	380	290	332.5	162.5	162.5	118
4	S1705	110×165	90×130	380	290	332.5	162.5	162.5	120.91
3	S1702	120×165	110×165	380	290	340	170	162.5	123.8
2	S1701	100×165	110×165	380	290	340	170	162.5	124.8
1	S1700	110×165	110×165	380	290	340	170	162.5	124

两端外齿圈为柱孔

齿轮联轴器（CL型）轴孔形式和尺寸

齿轮联轴器选用表

说明：

锥孔的锥度为1:10，图中用双点划线表示。

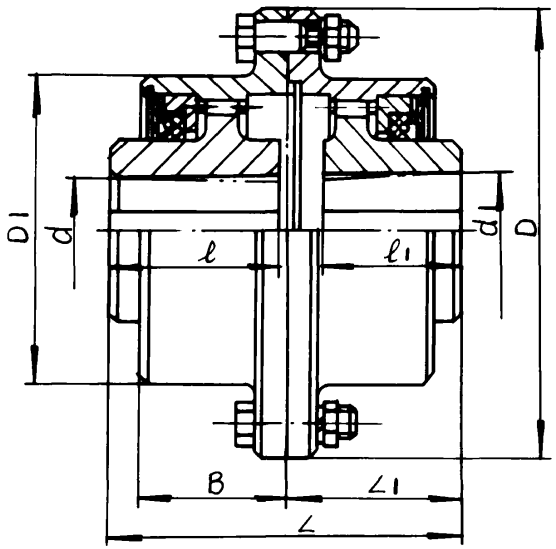

联轴器性能表		
模数	m	6
齿数	z	46
最大允许转矩	N·m	30000
最高转数	r/min	1000
转动惯量	kg·m²	14.2
油 牌号		
油 需油量		
油 换油周期	月	

序号	图号	d×L	d1×L1	D	D1	L	L1	B	重量(kg)
15									
14									
13									
12									
11									
10									
9									
8									
7									
6									
5									
4									
3									
2									
1									

两端外齿圈均为锥孔

序号	图号	d×L	d1×L1	D	D1	L	L1	B	重量(kg)
15									
14									
13									
12									
11									
10									
9									
8									
7									
6									
5									
4									
3									
2									
1									

两端外齿圈左端为柱孔右端为锥孔

序号	图号	d×L	d1×L1	D	D1	L	L1	B	重量(kg)
15									
14									
13									
12									
11									
10									
9									
8									
7									
6									
5									
4	S1803	110×165	120×165	430	330	341	170.5	170.5	163.5
3	S1802	140×200	140×200	430	330	411	200.5	170.5	163.7
2	S1801	120×165	130×200	430	330	375	205	170	165.4
1	S1800	120×165	120×165	430	330	341	170.5	170.5	162.9

两端外齿圈为柱孔

齿轮联轴器（CL型）轴孔形式和尺寸

齿轮联轴器选用表

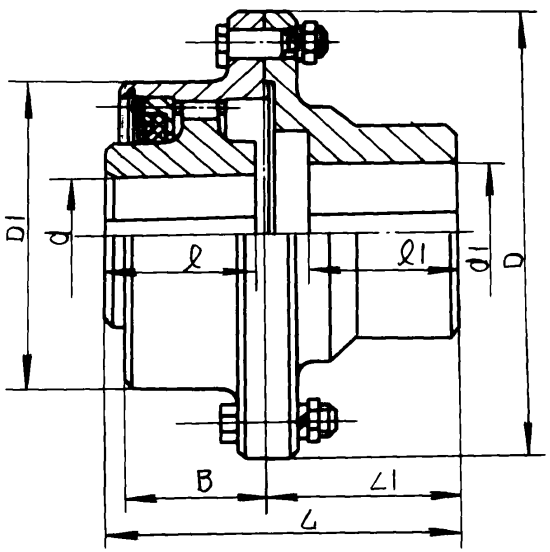

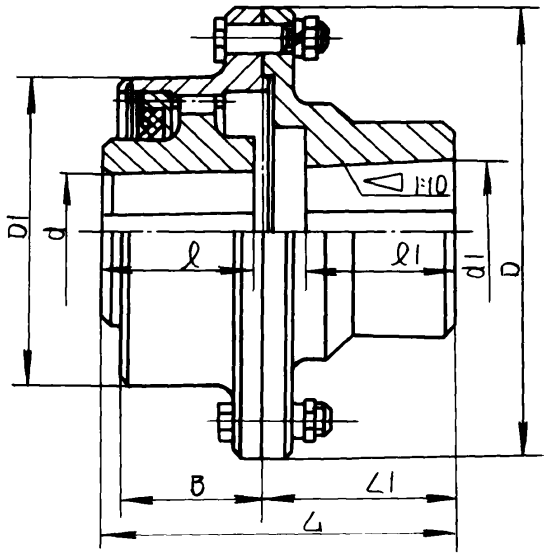

联轴器性能表		
模数	m	2.5
齿数	z	30
最大允许转矩	N·m	710
最高转数	r/min	3780
转动惯量	kg·m²	0.12
油 牌号		
油 需油量		
油 换油周期	月	

外齿圈和轴接手均为柱孔

序号	图号	d×L	d1×L1	D	D1	L	L1	B	重量(kg)
13									
12									
11									
10									
9									
8									
7									
6	S2008	32×80	30×80	170	105	165	82.5	55.5	9.8
5	S2006	40×82	40×82	170	105	169	84.5	55.5	8.9
4	S2005	32×80	22×50	170	105	135	52.5	55.5	9.9
3	S2004	30×80	24×50	170	105	135	52.5	55.5	9.9
2	S2002	24×50	22×50	170	105	108	52.5	55.5	10
1	S2001	30×80	30×80	170	105	165	82.5	55.5	9.8

外齿圈为柱孔，轴接手为锥孔

序号	图号	d×L	d1×L1	D	D1	L	L1	B	重量(kg)
13									
12									
11									
10									
9									
8									
7									
6									
5									
4	S2009	40×110	34.5×58	170	105	192.5	80	55.5	10.08
3	S2007	40×82	34.5×58	170	105	164.5	80	55.5	9.68
2	S2003	30×80	29.5×58	170	105	162.5	80	55.5	10
1	S2000	30×80	34.5×58	170	105	162.5	80	55.5	10

齿轮联轴器（CLZ型）轴孔形式和尺寸

齿轮联轴器选用表

SXB-94 共32页 第11页

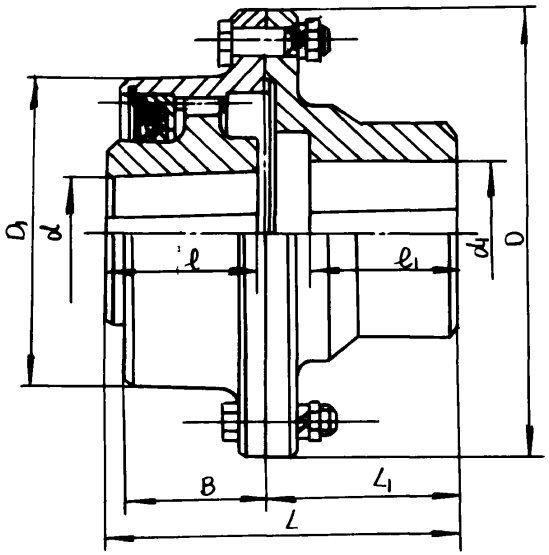

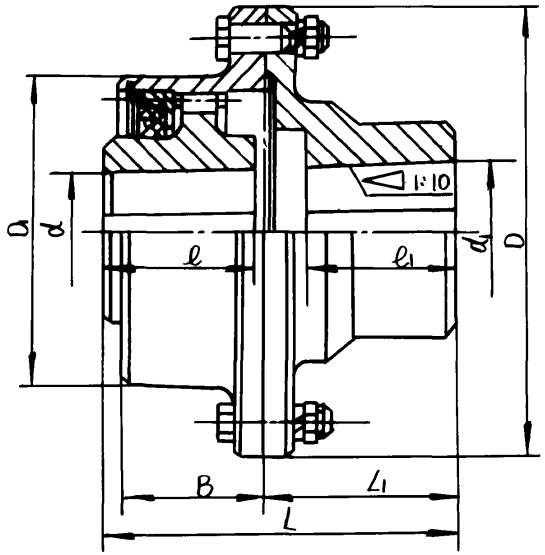

联轴器性能表

模数		m	2.5
齿数		z	38
最大允许转矩		N·m	1400
最高转数		r/min	3000
转动惯量		kg·m²	0.235
油	牌号		
	需油量		
	换油周期	月	

序号	图号	d×l	d1×l1	D	D1	L	L1	B	重量(kg)
13									
12									
11	S2119	45×110	35×80	185	120	195	82.5	72.5	12.6
10	S2118	40×82	35×80	185	120	167	82.5	72.5	13
9	S2117	45×110	32×80	185	120	195	82.5	72.5	11.3
8	S2116	45×110	38×80	185	120	195	82.5	72.5	12.6
7	S2113	40×82	48×110	185	120	197	112.5	72.5	13.9
6	S2112	40×82	38×80	185	120	167	82.5	72.5	13
5	S2111	45×82	40×110	185	120	197	112.5	72.5	14.3
4	S2106	45×82	50×110	185	120	197	112.5	72.5	13.99
3	S2105	45×82	48×110	185	120	197	112.5	72.5	13.89
2	S2104	45×82	45×82	185	120	169	84.5	72.5	12.79
1	S2101	45×110	48×110	185	120	225	112.5	72.5	13.9

外齿圈和轴接手均为柱孔

序号	图号	d×l	d1×l1	D	D1	L	L1	B	重量(kg)
13									
12									
11	S2122	45×110	44.5×82	185	120	222.5	110	72.5	13.55
10	S2120	50×110	49.5×82	185	120	222.5	110	72.5	13.2
9	S2115	45×110	54.5×58	185	120	192.5	80	72.5	12.7
8	S2114	45×82	54.5×82	185	120	194.5	110	72.5	15.2
7	S2110	45×82	49.5×82	185	120	194.5	110	72.5	13.69
6	S2109	45×82	39.5×82	185	120	194.5	110	72.5	13.89
5	S2108	40×82	39.5×82	185	120	194.5	110	72.5	13.91
4	S2107	40×82	34.5×58	185	120	164.5	80	72.5	14.6
3	S2103	45×110	39.5×82	185	120	222.5	110	72.5	13.6
2	S2102	40×110	31.5×82	185	120	222.5	110	72.5	14.6
1	S2100	45×110	49.6×82	185	120	222.5	110	72.5	13.4

外齿圈为柱孔、轴接手为锥孔

齿轮联轴器(CLZ型)轴孔形式和尺寸

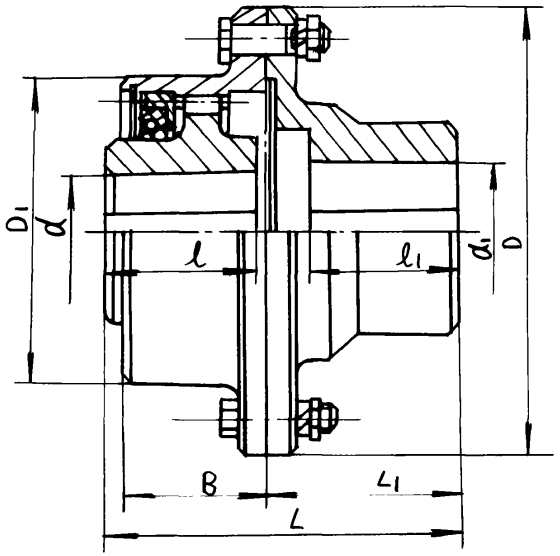

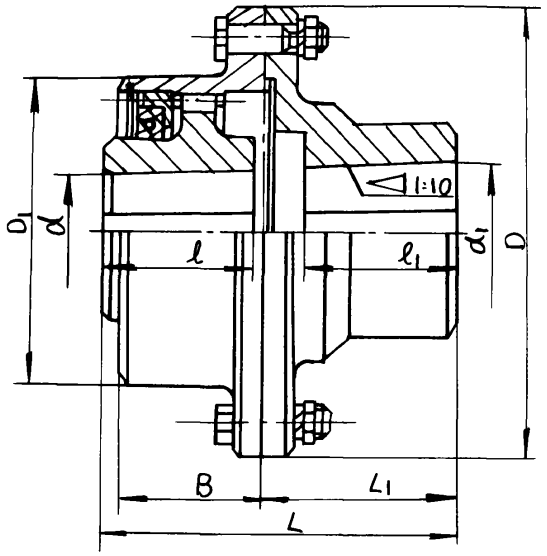

联轴器性能表

模数		m	3
齿数		z	40
最大允许转矩		N·m	3150
最高转数		r/min	2400
转动惯量		kg·m²	0.435
油	牌号		
	需油量		
	换油周期	月	

序号	图号	d×L	d1×L1	D	D1	L	L1	B	重量(kg)
13									
12									
11									
10									
9									
8									
7									
6									
5									
4									
3									
2									
1	S2212	55×82	48×110	220	150	198	112.5	85.5	24.3

外齿圈和轴接手均为柱孔

序号	图号	d×L	d1×L1	D	D1	L	L1	B	重量(kg)
13	S2213	55×110	59.5×105	220	150	252.5	140	85.5	26.7
12	S2211	55×82	69.5×105	220	150	225.5	140	85.5	25.25
11	S2210	45×82	69.5×105	220	150	225.5	140	85.5	24.85
10	S2209	55×82	64.5×105	220	150	225.5	140	85.5	21.4
9	S2208	45×82	64.5×105	220	150	225.5	140	85.5	25.25
8	S2207	55×82	59.5×105	220	150	225.5	140	85.5	22.4
7	S2206	55×82	49.5×82	220	150	195.5	110	85.5	22.75
6	S2205	55×110	69.5×105	220	150	252.5	140	85.5	25.2
5	S2204	45×110	59.5×105	220	150	252.5	140	85.5	26.24
4	S2203	45×110	64.5×105	220	150	252.5	140	85.5	25.44
3	S2202	45×110	54.5×82	220	150	225.5	110	85.5	22.24
2	S2201	55×110	64.5×105	220	150	252.5	140	85.5	25.7
1	S2200	55×110	49.5×82	220	150	222.5	110	85.5	23.35

序号	图号	d×L	d1×L1	D	D1	L	L1	B	重量(kg)
26									
25									
24									
23									
22									
21									
20									
19	S2220	45×110	49.5×82	220	150	222.5	110	85.5	22.94
18	S2219	55×82	54.5×82	220	150	195.5	110	85.5	22.05
17	S2217	45×110	69.5×105	220	150	252.5	140	85.5	25
16	S2216	55×82	39.5×82	220	150	195.5	110	85.5	21.4
15	S2215	50×110	49.5×82	220	150	222.5	110	85.5	23
14	S2214	55×110	54.5×82	220	150	222.5	110	85.5	22.7

外齿圈为柱孔，轴接手为锥孔

齿轮联轴器（CLZ型）轴孔形式和尺寸

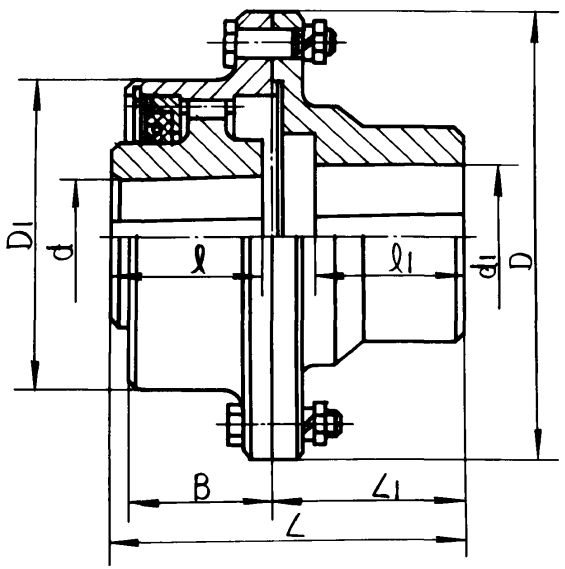

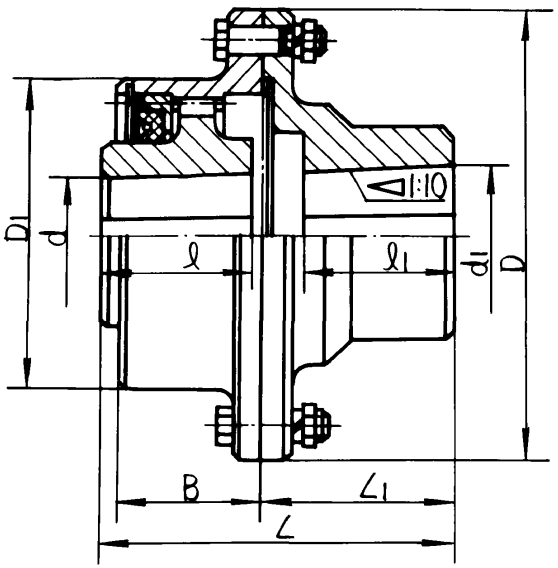

联轴器性能表			
模数		m	3
齿数		Z	48
最大允许转矩		N·m	5600
最高转数		r/min	2000
转动惯量		kg·m²	0.9
油	牌号		
	需油量		
	换油周期	月	

序号	图号	d×L	d1×L1	D	D1	L	L1	B	重量(kg)
13									
12									
11									
10									
9									
8									
7									
6	S2316	75×140	95×130	250	175	275.5	133	109.5	32.28
5	S2312	65×105	60×105	250	175	217.5	108	109.5	30.61
4	S2309	65×105	80×130	250	175	242.5	133	109.5	32.4
3	S2303	65×105	85×130	250	175	242.5	133	109.5	31.91
2	S2302	65×105	75×105	250	175	217.5	108	109.5	30.11
1	S2301	65×105	65×105	250	175	217.5	108	109.5	30.31

外齿圈和轴接手均为柱孔

序号	图号	d×L	d1×L1	D	D1	L	L1	B	重量(kg)
13									
12									
11									
10	S2314	70×105	69.5×105	250	175	249.5	140	109.5	32.93
9	S2313	65×140	69.5×105	250	175	282.5	140	109.5	34.7
8	S2311	65×105	64.5×105	250	175	249.5	140	109.5	34
7	S2310	55×110	59.5×105	250	175	252.5	140	109.5	33.3
6	S2308	65×140	59.5×105	250	175	282.5	140	109.5	33.6
5	S2307	55×110	84.5×130	250	175	282.5	170	109.5	34.4
4	S2306	65×105	84.5×130	250	175	279.5	170	109.5	32.5
3	S2305	65×105	69.5×105	250	175	249.5	140	109.5	33
2	S2304	55×82	89.5×130	250	175	279.5	170	109.5	33.3
1	S2300	65×140	84.5×130	250	175	312.5	170	109.5	35.38

外齿圈为柱孔 轴接手为锥孔

齿轮联轴器(CLZ型)轴孔形式和尺寸

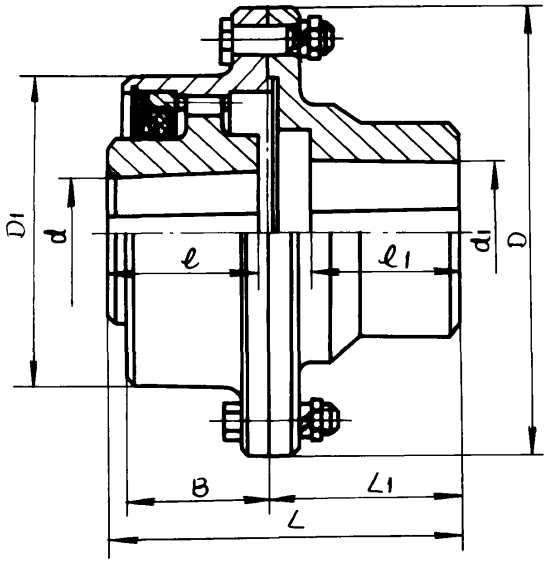

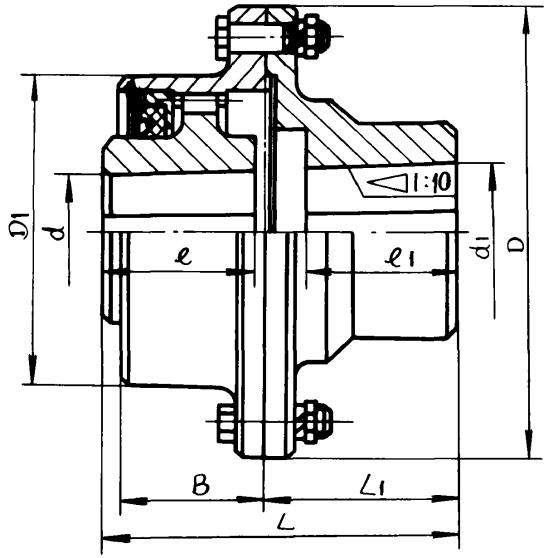

联轴器性能表

模数		m	3
齿数		Z	56
最大允许转矩		N·m	8000
最高转数		r/min	1680
转动惯量		kg·m²	1.75
油	牌号		
	需油量		
	换油周期	月	

序号	图号	d×L	d1×L1	D	D1	L	L1	B	重量(kg)
13									
12									
11	S2420	80×130	90×130	290	200	270	135	120.5	52
10	S2418	90×130	85×130	290	200	270	135	120.5	45.11
9	S2419	85×130	75×105	290	200	245	110	120.5	44
8	S2417	90×130	75×105	290	200	245	110	120.5	46.7
7	S2415	65×105	95×130	290	200	255.5	135	120.5	45.52
6	S2411	90×130	90×130	290	200	270	135	120.5	51
5	S2410	90×130	95×130	290	200	270	135	120.5	48
4	S2409	80×130	75×105	290	200	245	110	120.5	48.7
3	S2408	80×130	85×130	290	200	270	135	120.5	55.67
2	S2407	80×130	95×130	290	200	270	135	120.5	49
1	S2401	80×130	80×130	290	200	270	135	120.5	56.18

外齿圈和轴接手均为柱孔

序号	图号	d×L	d1×L1	D	D1	L	L1	B	重量(kg)
13									
12									
11									
10	S2416	80×130	94.5×130	290	200	310	175	120.5	57.2
9	S2414	65×140	89.5×130	290	200	315	170	120.5	56.17
8	S2413	90×130	89.5×130	290	200	305	170	120.5	58.[illegible]
7	S2412	90×130	94.5×130	290	200	310	175	120.5	58
6	S2406	90×130	109.5×165	290	200	350	215	120.5	58
5	S2405	65×140	109.5×165	290	200	360	215	120.5	60.7
4	S2404	65×105	69.5×105	290	200	260.5	140	120.5	45
3	S2403	65×105	109.5×165	290	200	335.5	215	120.5	58.76
2	S2402	65×105	89.5×130	290	200	290.5	170	120.5	53.41
1	S2400	65×140	94.5×130	290	200	320	175	120.5	60.7

外齿圈为柱孔 轴接手为锥孔

齿轮联轴器（CLZ型）轴孔形式和尺寸

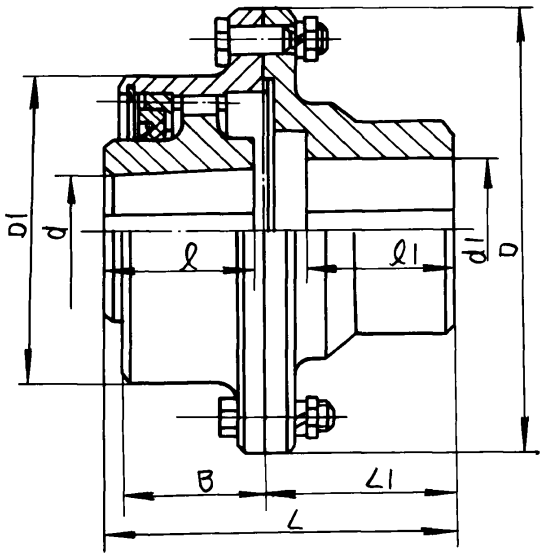

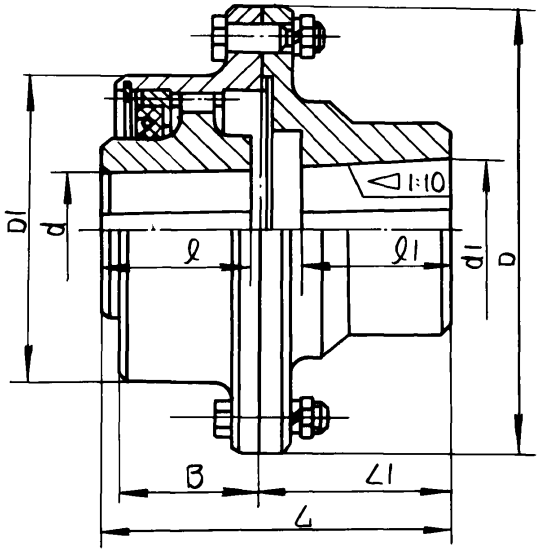

联轴器性能表			
模数		m	4
齿数		Z	48
最大允许转矩		N·m	11800
最高转数		r/min	1500
转动惯量		kg·m²	3.0
油	牌号		
	需油量		
	换油周期	月	

序号	图号	d×L	d1×L1	D	D1	L	L1	B	重量(kg)
13									
12									
11									
10									
9									
8									
7									
6									
5	S2504	80×130	95×130	320	230	270	135	131.5	67.4
4	S2503	95×130	80×130	320	230	270	135	131.5	65.2
3	S2502	95×130	90×130	320	230	270	135	131.5	66.86
2	S2501	95×130	110×165	320	230	305	170	131.5	69.9
1	S2500	95×130	95×130	320	230	270	135	131.5	66.6

外齿圈和轴接手均为柱孔

序号	图号	d×L	d1×L1	D	D1	L	L1	B	重量(kg)
13									
12									
11									
10									
9									
8									
7									
6									
5									
4									
3									
2									
1	S2505	95×130	109.5×165	320	230	345	210	131.5	71.2

外齿圈为柱孔，轴接手为锥孔

齿轮联轴器（CLZ型）轴孔形式和尺寸

齿轮联轴器选用表

SXB－94　共 32 页　第 16 页

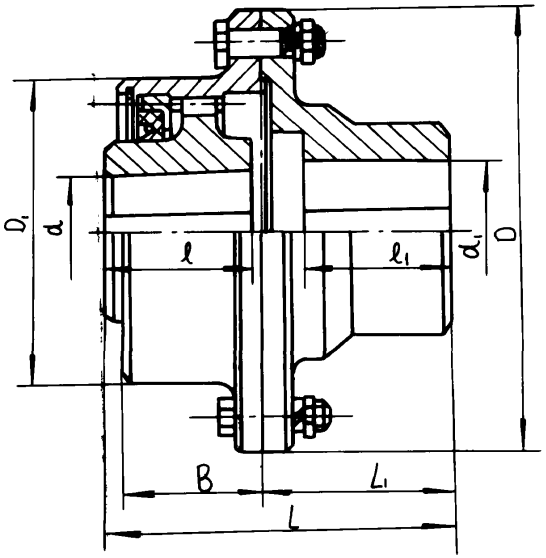

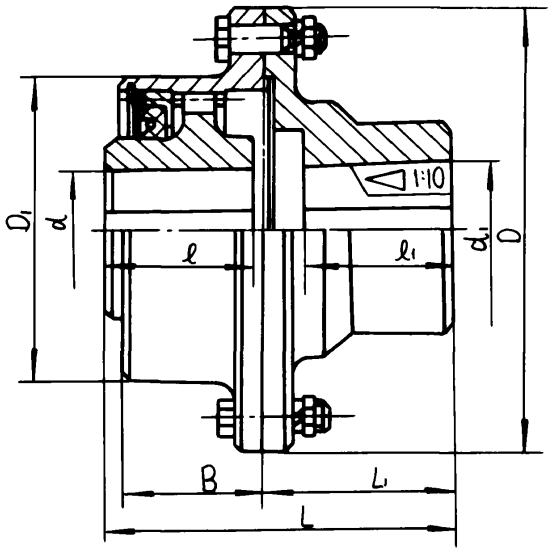

联轴器性能表			
模数		m	4
齿数		Z	56
最大允许转矩		N·m	19000
最高转数		r/min	1270
转动惯量		kg·m²	5.0
油	牌号		
	需油量		
	换油周期	月	

序号	图号	d×L	d₁×L₁	D	D₁	L	L₁	B	重量(kg)
13									
12									
11									
10									
9									
8									
7									
6									
5									
4	S2603	110×165	95×130	350	260	305	135	146.5	77.6
3	S2602	95×130	110×165	〃	〃	316.5	170	146.5	79
2	S2601	110×165	110×165	〃	〃	340	170	146.5	80.5
1	S2600	95×130	95×130	350	260	281.5	135	146.5	76.4

外齿圈和轴接手均为柱孔

序号	图号	d×L	d₁×L₁	D	D₁	L	L₁	B	重量(kg)
13									
12									
11									
10									
9									
8									
7									
6									
5									
4									
3									
2									
1	S2604	110×165	129.5×200	350	260	420	250	146.5	74.74

外齿圈为柱孔，轴接手为锥孔。

齿轮联轴器(CLZ型)轴孔形式和尺寸，

齿轮联轴器选用表

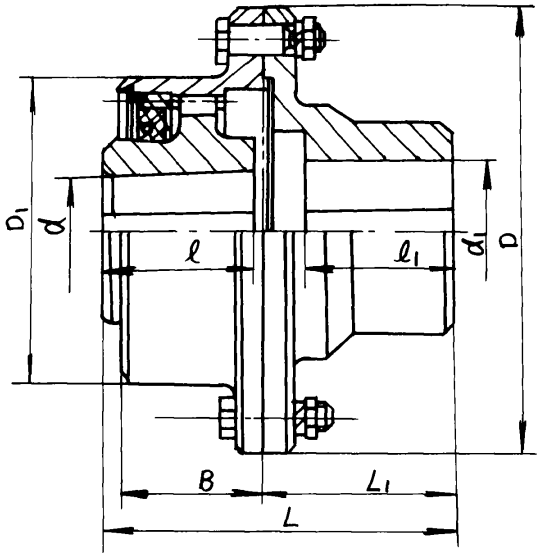

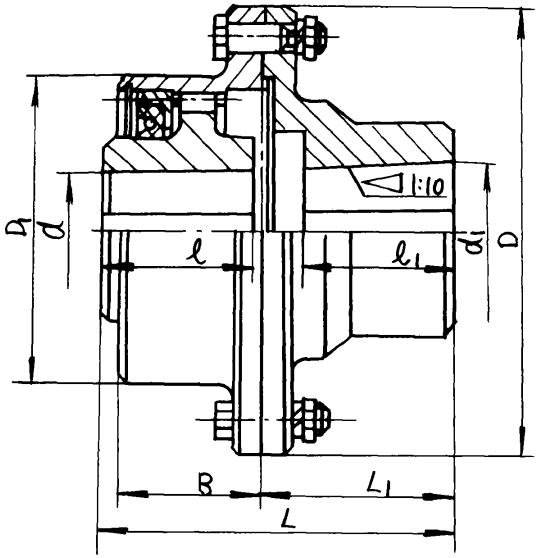

联轴器性能表			
模数		m	4
齿数		Z	62
最大允许转矩		N·m	23600
最高转数		r/min	1140
转动惯量		kg·m²	8.25
油	牌号		
	需油量		
	换油周期	月	

序号	图号	d×L	d1×L1	D	D1	L	L1	B	重量(kg)
13									
12									
11									
10									
9									
8									
7									
6									
5									
4									
3	S2702	110x165	120x165	380	290	340	170	162.5	102
2	S2701	110x165	110x165	380	290	340	170	162.5	104
1	S2700	120x165	120x165	380	290	340	170	162.5	101

外齿圈和轴接手均为柱孔

序号	图号	d×L	d1×L1	D	D1	L	L1	B	重量(kg)
13									
12									
11									
10									
9									
8									
7									
6									
5									
4									
3									
2									
1									

外齿圈为柱孔、轴接手为锥孔

齿轮联轴器(CLZ型)轴孔形式和尺寸

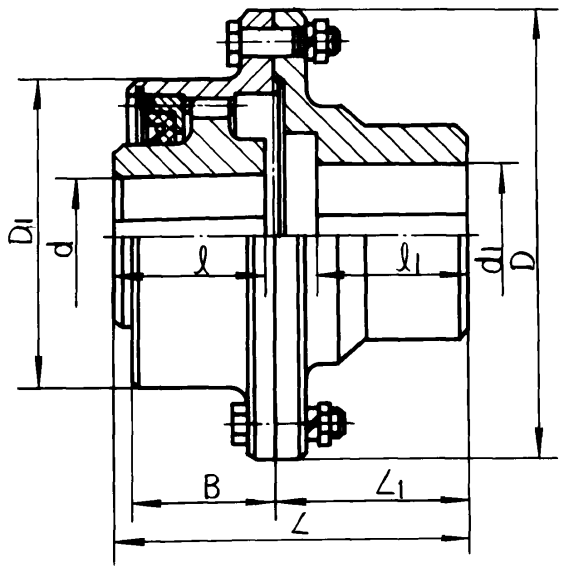

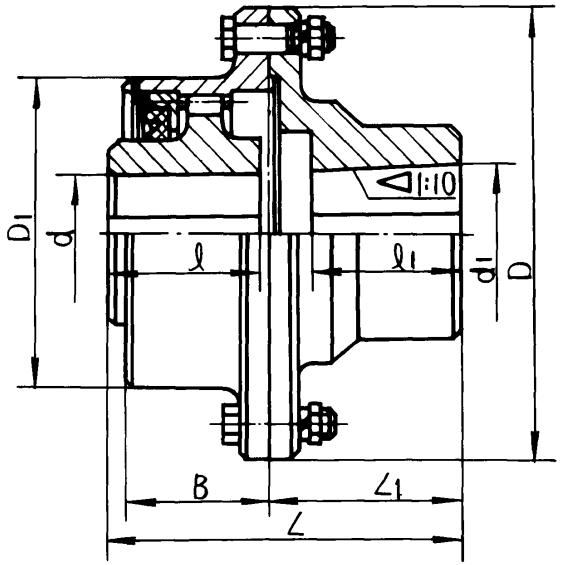

联轴器性能表		
模数	m	6
齿数	Z	46
最大允许转矩	N·m	30000
最高转数	r/min	1000
转动惯量	kg·m²	10.25
油 牌号		
油 需油量		
油 换油周期	月	

序号	图号	d×L	d1×L1	D	D1	L	L1	B	重量(kg)
13									
12									
11									
10									
9									
8									
7									
6									
5									
4									
3									
2									
1	S2800	110×165	110×165	430	330	340.5	170	170.5	135.8

外齿圈和轴接手均为柱孔

序号	图号	d×L	d1×L1	D	D1	L	L1	B	重量(kg)
13									
12									
11									
10									
9									
8									
7									
6									
5									
4									
3									
2									
1									

外齿圈为柱孔，轴接手为锥孔

齿轮联轴器(CLZ型)轴孔形式和尺寸

齿轮联轴器选用表

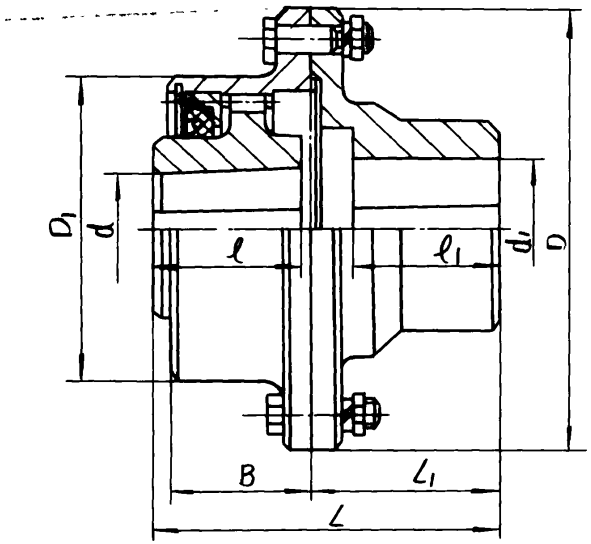

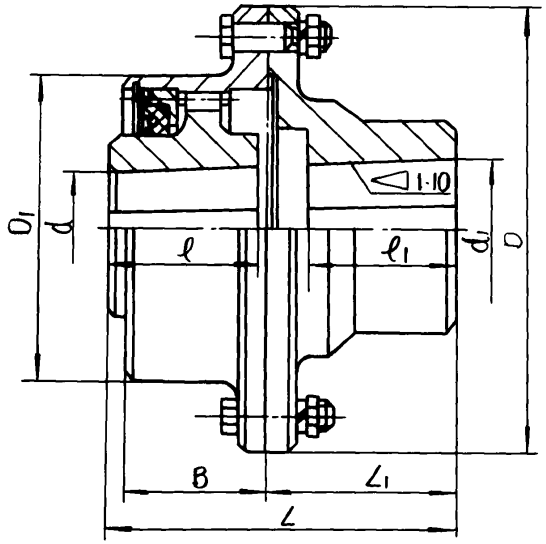

联轴器性能表

模数		m	6
齿数		z	56
最大允许转矩		N·m	50000
最高转数		r/min	850
转动惯量		kg·m²	20
油	牌号		
	需油量		
	换油周期	月	

序号	图号	d×L	d1×L1	D	D1	L	L1	B	重量(kg)
13									
12									
11									
10									
9									
8									
7									
6									
5									
4	S2853	150×200	120×165	490	390	375.5	170	205.5	195
3	S2852	150×200	110×165	490	390	375.5	170	205.5	195
2	S2851	130×200	140×200	490	390	410	205	185	205.5
1	S2850	130×200	130×200	490	390	410	205	185	208.8

外齿圈和轴接手均为柱孔

序号	图号	d×L	d1×L1	D	D1	L	L1	B	重量(kg)
13									
12									
11									
10									
9									
8									
7									
6									
5									
4									
3									
2									
1									

外齿圈为柱孔，轴接手为锥孔

齿轮联轴器(CLZ型)轴孔形式和尺寸

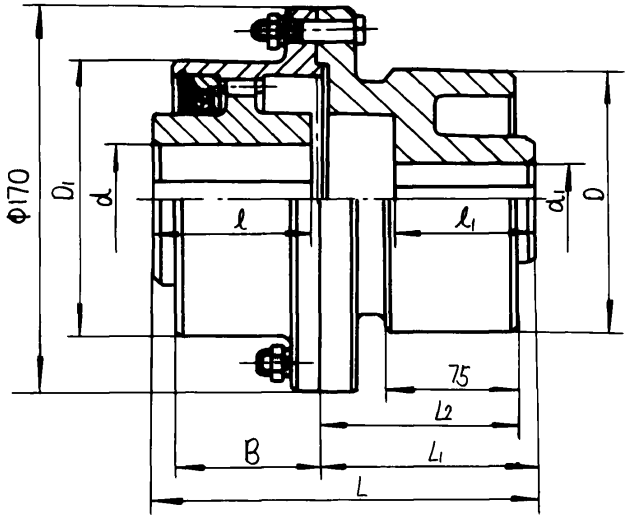

联轴器性能表		
模数	m	2.5
齿数	Z	30
最大允许转矩	N·m	710
最高转数	r/min	3780
转动惯量	kg·m²	0.12
油 牌号		
油 需油量	kg	
油 换油周期	月	

序号	图号	d×L	d1×L1	D	D1	L	L1	L2	B	重量(kg)
12										
10										
10										
9										
8										
7										
6										
5	S3006	22×50	24×50	100	105	200	144.5	131	55.5	11.98
4	S3005	35×80	28×60	〃	〃	227	〃	〃	〃	11.58
3	S3004	35×80	24×50	〃	〃	227	〃	〃	〃	12.12
2	S3003	32×80	32×80	100	〃	230	144.5	〃	〃	12.03
1	S3002	24×50	24×50	100	105	200	144.5	131	55.5	11.98

外齿圈和制动轮均为柱孔（Φ100）

序号	图号	d×L	d1×L1	D	D1	L	L1	L2	B	重量(kg)
12										
11										
10										
9										
8										
7										
6										
5										
4										
3	S3032	40×110	32×80	160	105	243	130.5	110.5	55.5	13.8
2	S3031	40×82	38×80	160	105	215	130.5	110.5	〃	13.4
1	S3030	40×82	48×110	160	105	215	130.5	110.5	55.5	13.5

外齿圈和制动轮均为柱孔（Φ160）

制动轮 — 齿轮联轴器轴孔形式和尺寸

制动轮 —— 齿轮联轴器选用表

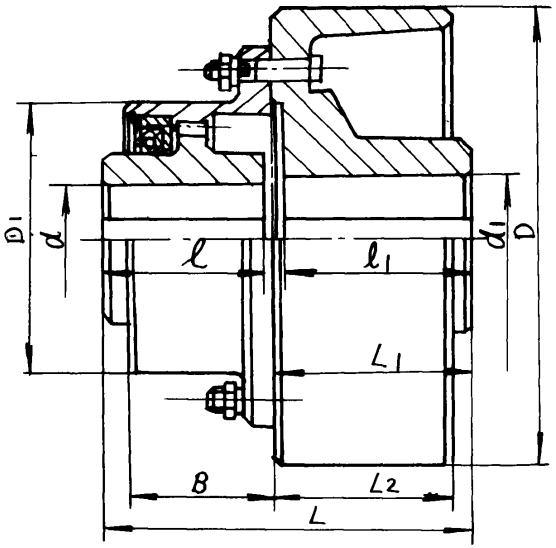

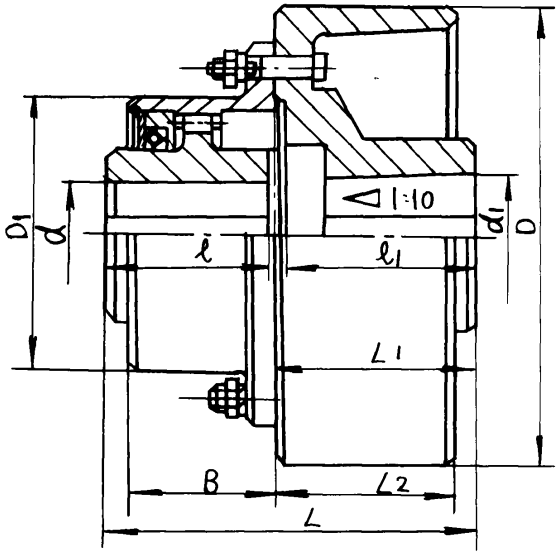

联轴器性能表

模数		m	2.5
齿数		Z	30
最大允许转矩		N·m	710
最高转数		r/min	3780
转动惯量		kg·m²	0.12
油	牌号		
	需油量	kg	
	换油周期	月	

序号	图号	d×L	d1×L1	D	D1	L	L1	L2	B	重量(kg)
16										
15										
14										
13										
12										
11										
10										
9										
8										
7										
6										
5										
4										
3	S3070	40×82	48×110	200	105	199.5	115	95	55.5	18.62
2	S3001	30×80	38×80	200	105	197.5	115	95	55.5	15.8
1	S3000	30×80	32×80	200	105	197.5	115	95	55.5	16.7

外齿圈和制动轮均为柱孔（φ200）

序号	图号	d×L	d1×L1	D	D1	L	L1	L2	B	重量(kg)
16										
15										
14										
13										
12										
11										
10										
9										
8										
7										
6										
5										
4										
3										
2										
1										

外齿圈为柱孔 制动轮为锥孔（φ200）

制动轮 —— 齿轮联轴器孔形式和尺寸

制动轮 —— 齿轮联轴器选用表

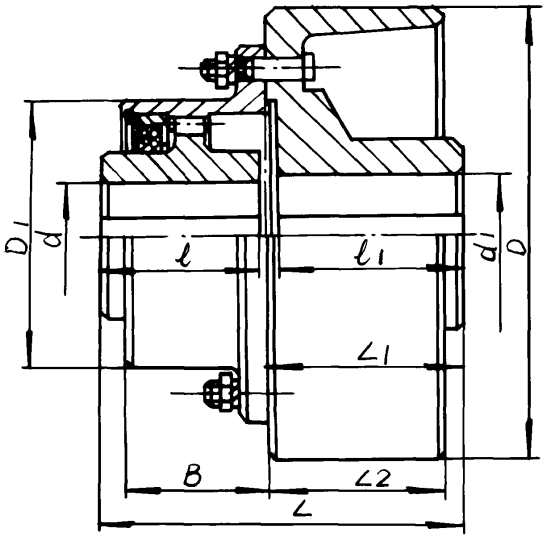

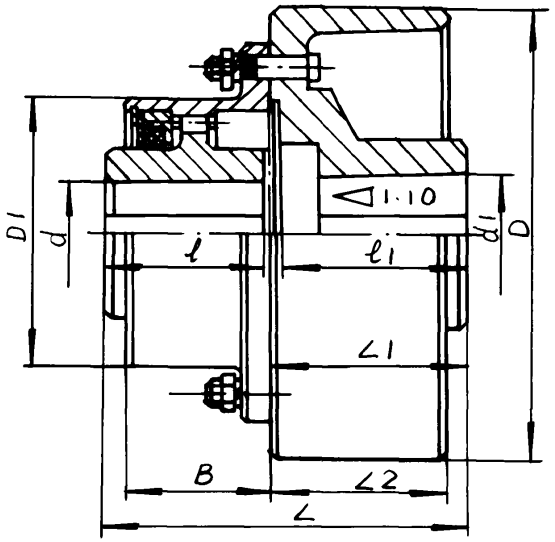

联轴器性能表

模数		m	2.5
齿数		Z	38
最大允许转矩		N·m	1400
最高转数		r/min	3000
转动惯量		kg·m²	0.42
油	牌号		
	需油量	kg	
	换油周期	月	

序号	图号	d×L	d1×L1	D	D1	L	L1	L2	B	重量(kg)
16	S3130	45×82	35×80	200	120	199.5	115	95	72.5	18
15	S3128	50×110	38×80	200	120	227.5	115	95	72.5	18.2
14	S3124	48×110	48×110	200	120	227.5	115	95	72.5	19.2
13	S3123	40×82	38×80	200	120	199.5	115	95	72.5	18.4
12	S3122	45×82	42×110	200	120	199.5	115	95	72.5	19.2
11	S3118	48×110	38×80	200	120	227.5	115	95	72.5	18.2
10	S3112	40×82	32×80	200	120	199.5	115	95	72.5	18.4
9	S3111	45×110	32×80	200	120	227.5	115	95	72.5	18.2
8	S3110	45×82	48×110	200	120	199.5	115	95	72.5	19.2
7	S3109	40×82	40×110	200	120	199.5	115	95	72.5	20.71
6	S3108	45×82	40×110	200	120	199.5	115	95	72.5	20.69
5	S3107	40×82	48×110	200	120	199.5	115	95	72.5	19.2
4	S3106	45×82	50×110	200	120	199.5	115	95	72.5	19.19
3	S3103	45×110	48×110	200	120	227.5	115	95	72.5	19.2
2	S3102	45×110	38×80	200	120	227.5	115	95	72.5	18.0
1	S3100	40×110	38×80	200	120	227.5	115	95	72.5	18.7

外齿圈和制动轮均为柱孔（φ200）

序号	图号	d×L	d1×L1	D	D1	L	L1	L2	B	重量(kg)
16	S3131	45×110	49.5×82	200	120	227.5	115	95	72.5	18.6
15	S3129	45×110	64.5×105	200	120	252.5	140	95	72.5	19.9
14	S3127	45×110	59.5×105	200	120	252.5	140	95	72.5	20.23
13										
12	S3125	40×82	34.5×58	200	120	199.5	115	95	72.5	18.2
11	S3120	45×110	34.5×58	200	120	227.5	115	95	72.5	18.2
10	S3121	45×110	54.5×82	200	120	227.5	115	95	72.5	18.5
9	S3119	40×82	44.5×82	200	120	199.5	115	95	72.5	18.5
8	S3117	48×110	44.5×82	200	120	227.5	115	95	72.5	18.53
7	S3116	30×80	39.5×82	200	120	199.5	115	95	72.5	18.7
6	S3115	45×110	44.5×82	200	120	227.5	115	95	72.5	18.53
5	S3114	45×82	44.5×82	200	120	199.5	115	95	72.5	18.5
4	S3113	45×82	34.5×58	200	120	199.5	115	95	72.5	18.2
3	S3105	45×82	39.5×82	200	120	199.5	115	95	72.5	18.69
2	S3104	45×82	49.5×82	200	120	199.5	115	95	72.5	19.19
1	S3101	45×110	39.5×82	200	120	227.5	115	95	72.5	18.7

外齿圈为柱孔制动轮为锥孔（φ200）

制动轮 —— 齿轮联轴器轴孔形式和尺寸

制动轮——齿轮联轴器选用表

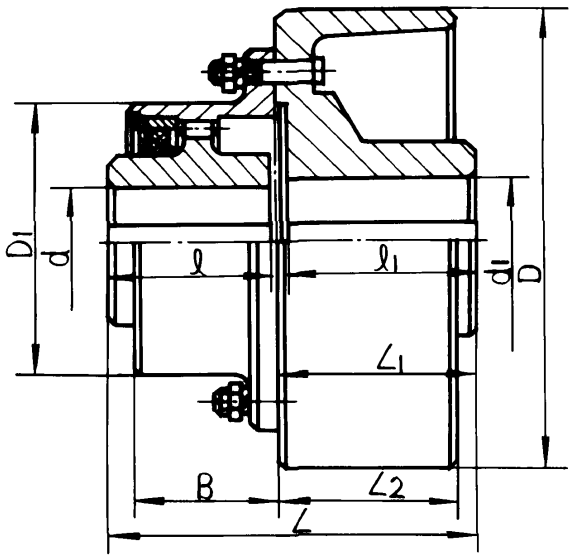

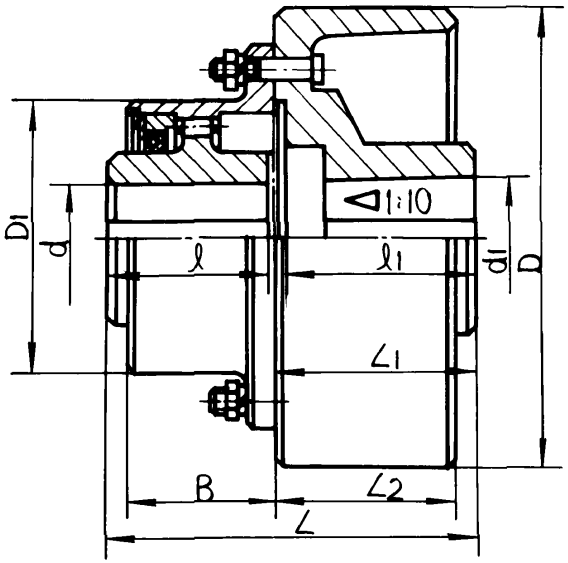

联轴器性能表

模数	m	2.5
齿数	Z	38
最大允许转矩	N·m	1400
最高转数	r/min	3000
转动惯量	kg·m²	1.28
油 牌号		
油 需油量	kg	
油 换油周期	月	

序号	图号	d×L	d1×L1	D	D1	L	L1	L2	B	重量(kg)
16										
15										
14										
13										
12										
11										
10										
9										
8										
7										
6										
5										
4										
3										
2										
1										

外齿圈和制动轮均为柱孔

序号	图号	d×L	d1×L1	D	D1	L	L1	L2	B	重量(kg)
16										
15										
14										
13										
12										
11										
10										
9										
8										
7										
6										
5										
4	S3153	45×110	44.5×82	300	120	267.5	155	145	72.5	27.75
3	S3152	45×110	59.5×105	300	120	267.5	155	145	72.5	27.7
2	S3151	45×110	54.5×82	300	120	267.5	155	145	72.5	27.2
1	S3150	45×110	49.5×82	300	120	267.5	155	145	72.5	27.7

外齿圈为柱孔 制动轮为锥孔(φ300)

制动轮——齿轮联轴器轴孔形式和尺寸

制动轮　齿轮联轴器选用表

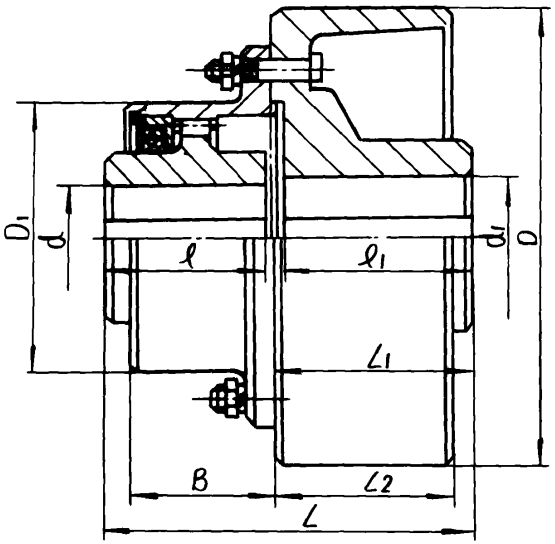

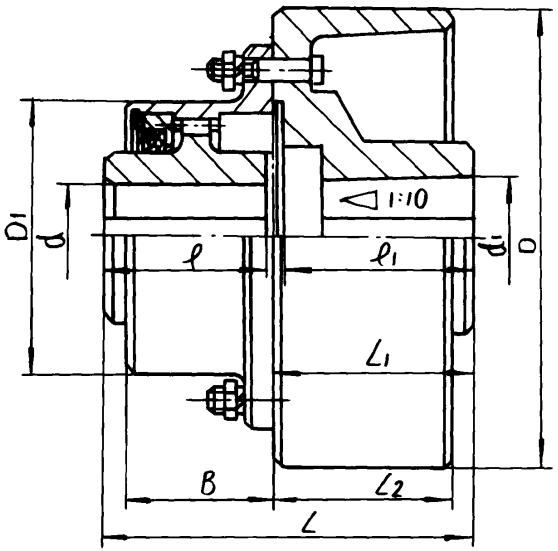

联轴器性能表

模数		m	3
齿数		Z	40
最大允许转矩		N·m	3150
最高转数		r/min	2400
转动惯量		kg·m²	1.86
油	牌号		
	需油量	kg	
	换油周期	月	

序号	图号	d×L	d1×L1	D	D1	L	L1	L2	B	重量(kg)
16										
15										
14										
13										
12										
11										
10										
9										
8										
7										
6										
5										
4										
3										
2	S3213	55×110	48×110	300	150	267.5	155	145	85.5	41.6
1	S3210	55×82	50×110	300	150	240.5	155	145	85.5	40.5

外齿圈和制动轮均为柱孔（Φ300）

序号	图号	d×L	d1×L1	D	D1	L	L1	L2	B	重量(kg)
16	S3217	45×110	59.5×105	300	150	267.5	155	145	85.5	46.4
15	S3216	50×110	54.5×82	300	150	267.5	155	145	85.5	45.6
14	S3215	45×82	44.5×82	300	150	240.5	155	145	85.5	44.57
13	S3214	55×82	44.5×82	300	150	240.5	155	145	85.5	44.57
12	S3212	55×110	64.5×105	300	150	267.5	155	145	85.5	46.3
11	S3211	45×110	49.5×82	300	150	267.5	155	145	85.5	45.6
10	S3209	55×82	54.5×82	300	150	240.5	155	145	85.5	44.5
9	S3208	55×82	59.5×105	300	150	240.5	155	145	85.5	46.05
8	S3207	45×82	69.5×105	300	150	240.5	155	145	85.5	45.45
7	S3206	55×82	64.5×105	300	150	240.5	155	145	85.5	45.55
6	S3205	45×82	49.5×85	300	150	240.5	155	145	85.5	44.75
5	S3204	55×82	49.5×82	300	150	240.5	155	145	85.5	44.45
4	S3203	45×82	64.5×105	300	150	240.5	155	145	85.5	45.75
3	S3202	55×110	59.5×105	300	150	267.5	155	145	85.5	46.8
2	S3201	55×110	54.5×82	300	150	267.5	155	145	85.5	45.3
1	S3200	55×110	69.5×105	300	150	267.5	155	145	85.5	45.99

外齿圈为柱孔制动轮为锥孔（Φ300）

制动轮 —— 齿轮联轴器轴孔形式和尺寸

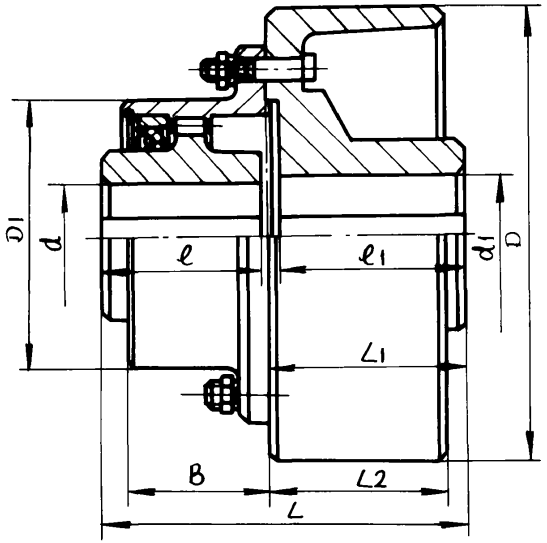

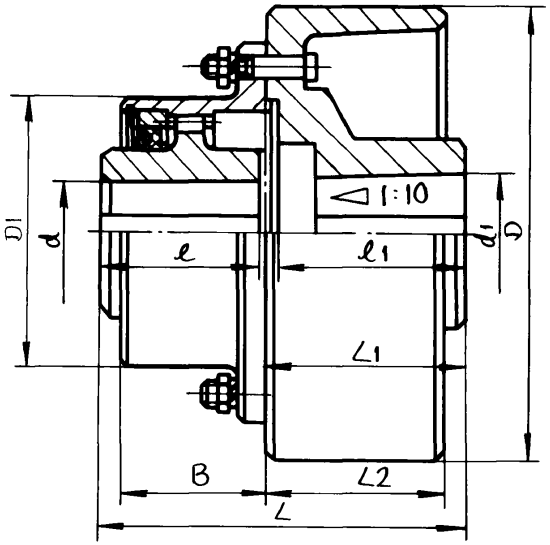

联轴器性能表			
模数		m	3
齿数		Z	40
最大允许转矩		N.m	3150
最高转数		r/min	2400
转动惯量		kg·m2	5.76
油	牌号		
	需油量	kg	
	换油周期	月	

序号	图号	d×L	d1×L1	D	D1	L	L1	L2	B	重量(kg)
16										
15										
14										
13										
12										
11										
10										
9										
8										
7										
6										
5										
4										
3										
2										
1										

外齿圈和制动轮均为柱孔

序号	图号	d×L	d1×L1	D	D1	L	L1	L2	B	重量(kg)
16										
15										
14										
13										
12										
11										
10										
9										
8										
7										
6										
5										
4										
3	S3252	55×110	69.5×105	400	150	332.5	220	185	85.5	68.5
2	S3251	55×82	59.5×105	400	150	305.5	220	185	85.5	71.05
1	S3250	55×110	59.5×105	400	150	332.5	220	185	85.5	71.79

外齿圈为柱孔 制动轮为锥孔(φ400)

制动轮 —— 齿轮联轴器轴孔形式和尺寸

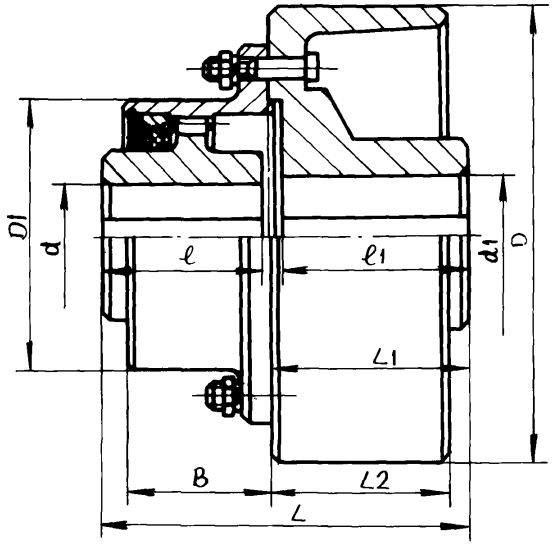

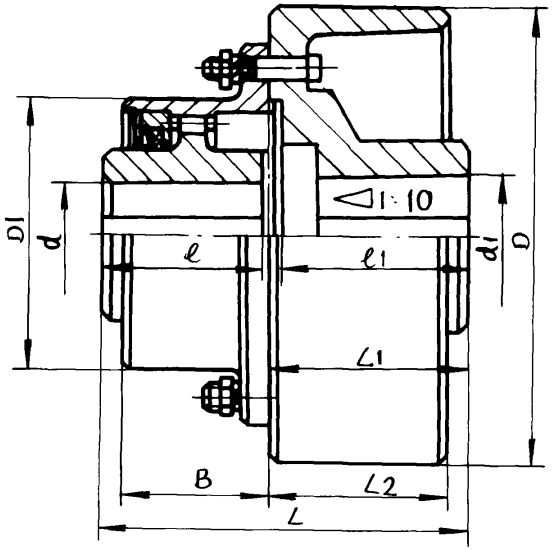

联轴器性能表

模数		m	3
齿数		Z	48
最大允许转矩		N·m	5600
最高转数		r/min	2000
转动惯量		kg·m²	2.5
油	牌号		
	需油量	kg	
	换油周期	月	

序号	图号	d×L	d1×L1	D	D1	L	L1	L2	B	重量(kg)
16										
15										
14										
13										
12										
11										
10										
9										
8										
7										
6										
5										
4										
3										
2										
1										

外齿圈和制动轮均为柱孔

序号	图号	d×L	d1×L1	D	D1	L	L1	L2	B	重量(kg)
16										
15										
14										
13										
12										
11										
10										
9										
8										
7	S3306	65×105	89.5×130	300	175	279.5	170	145	109.5	50.48
6	S3305	75×105	84.5×130	300	175	279.5	170	145	109.5	50.5
5	S3304	75×105	79.5×130	300	175	279.5	170	145	109.5	50.35
4	S3302	65×140	69.5×105	300	175	297.5	155	145	109.5	53
3	S3303	65×105	69.5×105	300	175	264.5	155	145	109.5	51.29
2	S3301	55×110	89.5×130	300	175	282.5	170	145	109.5	52
1	S3300	55×110	84.5×130	300	175	282.5	170	145	109.5	52

外齿圈为柱孔制动轮为锥孔(φ300)

制动轮 —— 齿轮联轴器轴孔形式和尺寸

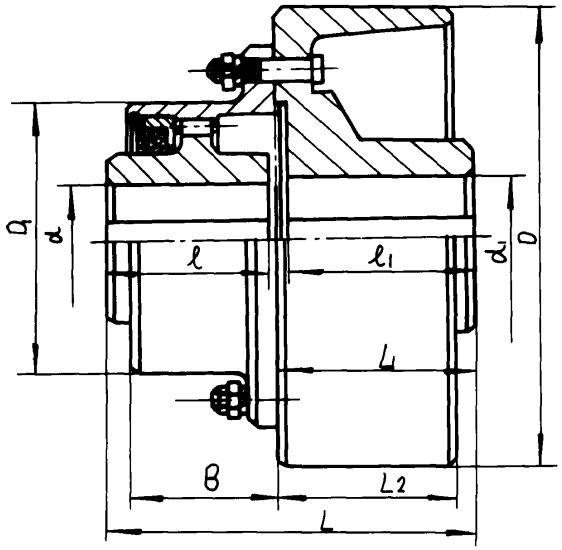

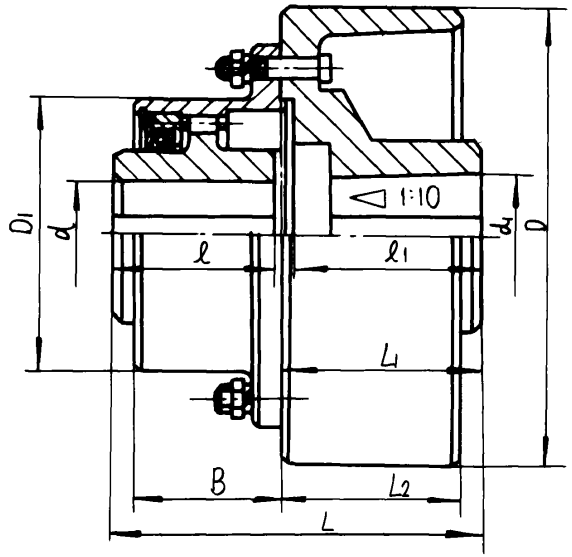

联轴器性能表

模数		m	3
齿数		z	48
最大允许转矩		N·m	5600
最高转数		r/min	2000
转动惯量		kg·m²	6.5
油	牌号		
	需油量	kg	
	换油周期	月	

序号	图号	d×L	d1×L1	D	D1	L	L1	L2	B	重量(kg)
16										
15										
14										
13										
12										
11										
10										
9										
8										
7										
6										
5										
4										
3										
2										
1										

外齿圈和制动轮均为柱孔

序号	图号	d×L	d1×L1	D	D1	L	L1	L2	B	重量(kg)
16	S3365	70×105	89.5×130	400	175	329.5	220	185	109.5	78.59
15	S3363	55×82	64.5×105	〃	〃	329.5	〃	185	109.5	72.17
14	S3364	55×82	69.5×105	〃	〃	329.5	〃	185	109.5	72.17
13	S3362	55×110	89.5×130	〃	〃	332.5	〃	185	109.5	79.77
12	S3361	65×140	64.5×105	〃	〃	362.5	〃	185	109.5	73.8
11	S3360	65×105	89.5×130	〃	〃	329.5	220	185	109.5	78.9
10	S3359	65×105	84.5×130	〃	〃	329.5	220	185	109.5	78.9
9	S3358	65×140	69.5×105	〃	〃	362.5	220	185	109.5	73.8
8	S3357	55×82	59.5×105	〃	〃	329.5	220	185	109.5	72
7	S3356	55×110	59.5×105	〃	〃	332.5	220	185	109.5	73
6	S3355	65×140	59.5×105	〃	〃	362.5	220	185	109.5	74
5	S3354	65×105	59.5×105	〃	〃	329.5	220	185	109.5	72.3
4	S3353	65×105	69.5×105	〃	〃	329.5	220	185	109.5	72
3	S3352	55×82	89.5×130	〃	〃	329.5	220	185	109.5	78.77
2	S3351	65×140	84.5×130	〃	〃	362.5	220	185	109.5	80.6
1	S3350	65×140	89.5×130	400	175	362.5	220	185	109.5	81

外齿圈为柱孔制动轮为锥孔(Φ400)

制动轮 —— 齿轮联轴器轴孔形式和尺寸.

制动轮 —— 齿轮联轴器选用表

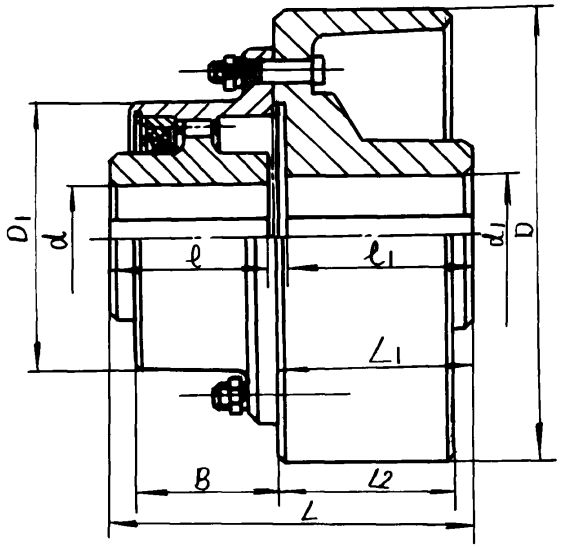

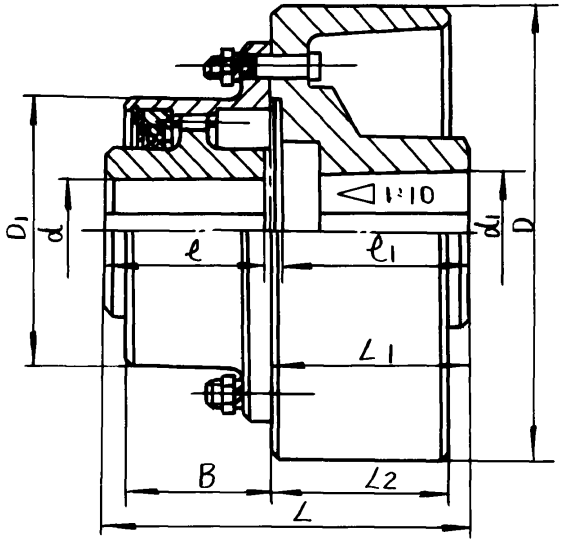

联轴器性能表

模数		m	3
齿数		z	56
最大允许转矩		N·m	8600
最高转数		r/min	1680
转动惯量		kg·m²	7.83
油	牌号		
	需油量	kg	
	换油周期	月	

外齿圈和制动轮均为柱孔

序号	图号	d×L	d1×L1	D	D1	L	L1	L2	B	重量(kg)
16										
15										
14										
13										
12										
11										
10										
9										
8										
7										
6										
5										
4										
3										
2										
1										

外齿圈为柱孔 制动轮为锥孔(φ400)

序号	图号	d×L	d1×L1	D	D1	L	L1	L2	B	重量(kg)
16										
15										
14										
13										
12										
11										
10										
9										
8	S3407	65×140	84.5×130	400	200	365	220	185	120.5	116.2
7	S3406	65×105	54.5×82	400	200	340.5	220	185	120.5	113.96
6	S3405	65×105	59.5×105	400	200	340.5	220	185	120.5	113.96
5	S3404	90×130	94.5×130	400	200	365	230	185	120.5	119
4	S3403	90×130	109.5×165	400	200	350	215	185	120.5	109
3	S3402	90×130	89.5×130	400	200	355	220	185	120.5	112
2	S3401	65×140	89.5×130	400	200	365	220	185	120.5	116.2
1	S3400	65×140	94.5×130	400	200	375	230	185	120.5	115

制动轮 —— 齿轮联轴器轴孔形式和尺寸

齿轮联轴器选用表

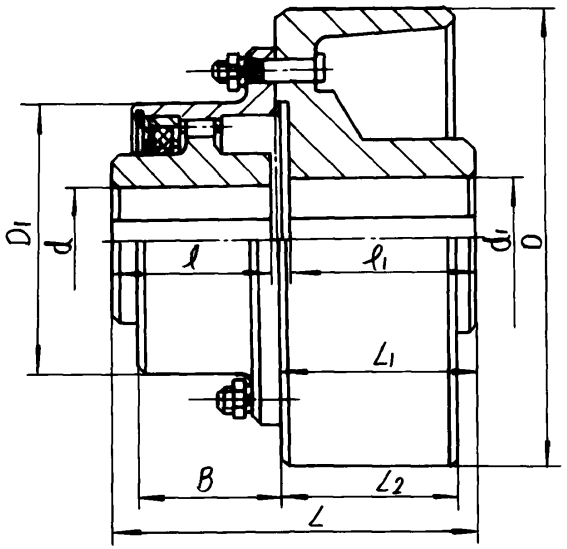

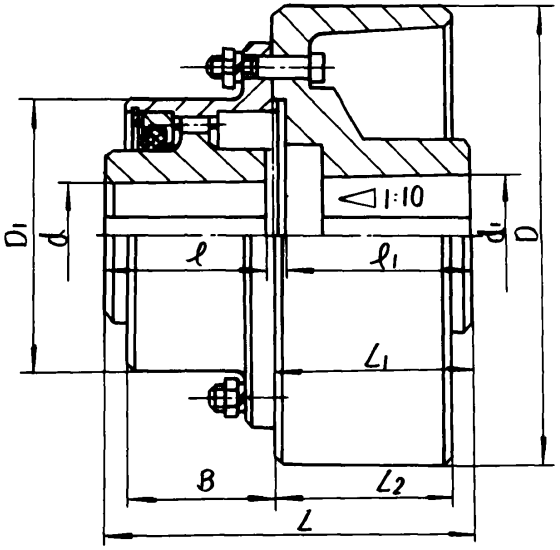

联轴器性能表

模数		m	3
齿数		Z	56
最大允许转矩		N·m	8600
最高转数		r/min	1680
转动惯量		kg·m²	30.46
油	牌号		
	需油量	kg	
	换油周期	月	

序号	图号	d×L	d1×L1	D	D1	L	L1	L2	B	重量(kg)
16										
15										
14										
13										
12										
11										
10										
9										
8										
7										
6										
5										
4										
3										
2										
1										

外齿圈和制动轮均为柱孔

序号	图号	d×L	d1×L1	D	D1	L	L1	L2	B	重量(kg)
16										
15										
14										
13										
12										
11										
10										
9										
8										
7										
6										
5										
4										
3	S3490	65×140	89.5×130	630	200	460	315	265	120.5	212
2	S3481	90×130	89.5×130	600	200	425	290	250	120.5	189
1	S3480	65×140	89.5×130	600	200	435	290	250	120.5	190

外齿圈为柱孔制动轮为锥孔

制动轮 —— 齿轮联轴器轴孔形式和尺寸（φ600 φ630）

制动轮 —— 齿轮联轴器选用表

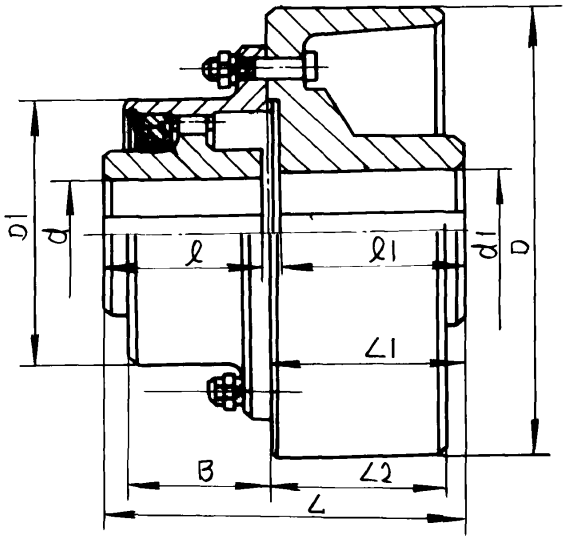

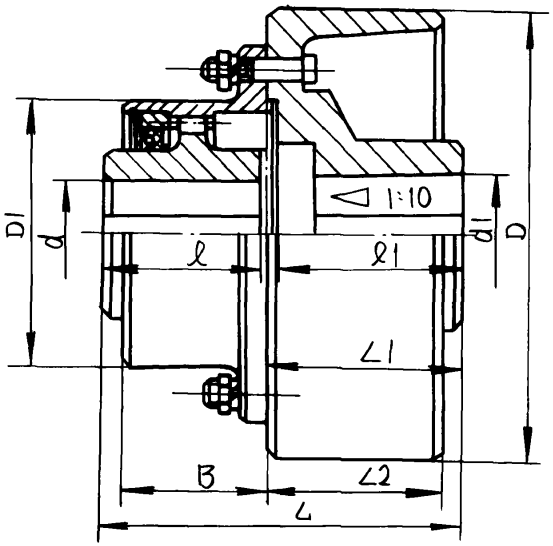

联轴器性能表

模数		m	3
齿数		z	56
最大允许转矩		N·m	8600
最高转数		r/min	1680
转动惯量		kg·m²	14.75
油	牌号		
	需油量	kg	
	换油周期	月	

序号	图号	d×L	d1×L1	D	D1	L	L1	L2	B	重量(kg)
16										
15										
14										
13										
12										
11										
10										
9										
8										
7										
6										
5										
4										
3										
2										
1										

外齿圈和制动轮均为柱孔

序号	图号	d×L	d1×L1	D	D1	L	L1	L2	B	重量(kg)
16										
15	S	65×140	109.5×165	500	200	360	215	205	120.5	133.8
14	S3443	65×140	79.5×130	500	200	380	235	205	120.5	133.8
13	S3442	90×130	59.5×105	500	200	370	235	205	120.5	129.7
12	S3441	65×140	74.5×105	500	200	380	235	205	120.5	133.88
11	S3440	65×140	109.5×165	500	200	380	235	205	120.5	134.18
10	S3439	80×130	89.5×130	500	200	370	235	205	120.5	130.04
9	S3438	65×105	59.5×105	500	200	355.5	235	205	120.5	131.16
8	S3437	90×130	94.5×130	500	200	370	235	205	120.5	129
7	S3436	90×130	109.5×165	500	200	370	235	205	120.5	129.34
6	S3435	90×130	89.5×130	500	200	370	235	205	120.5	129.14
5	S3434	65×105	109.5×165	500	200	355.5	235	205	120.5	131.46
4	S3433	65×105	89.5×130	500	200	355.5	235	205	120.5	131.16
3	S3432	65×140	84.5×130	500	200	380	235	205	120.5	133.98
2	S3431	65×140	89.5×130	500	200	380	235	205	120.5	133.7
1	S3430	65×140	94.5×130	500	200	380	235	205	120.5	133.68

外齿圈为柱孔 制动轮为锥孔(φ500)

制动轮 —— 齿轮联轴器轴孔形式和尺寸

制动轮 —— 齿轮联轴器选用表

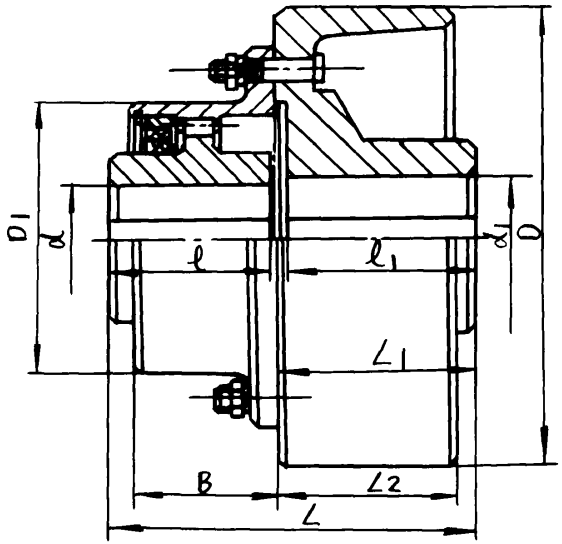

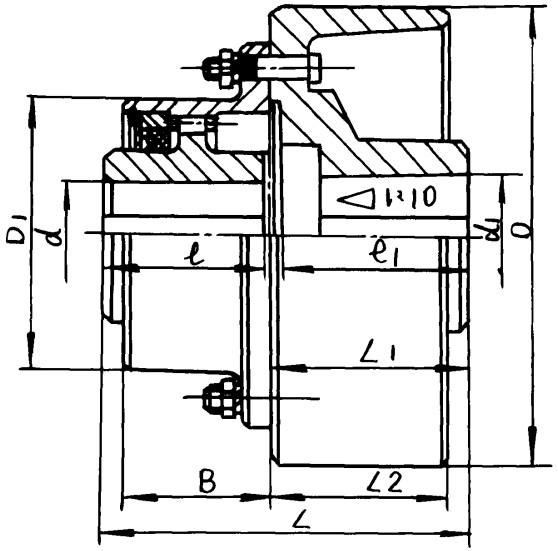

联轴器性能表

模数	m	4
齿数	z	48
最大允许转矩	N·m	11800
最高转数	r/min	1500
转动惯量	kg·m²	16.5
油 牌号		
油 需油量	kg	
油 换油周期	月	

序号	图号	d×L	d_1×L_1	D	D_1	L	L_1	L_2	B	重量(kg)
16										
15										
14										
13										
12										
11										
10										
9										
8										
7										
6										
5										
4										
3										
2										
1										

外齿圈和制动轮均为柱孔

序号	图号	d×L	d_1×L_1	D	D_1	L	L_1	L_2	B	重量(kg)
16										
15										
14										
13										
12										
11										
10										
9										
8										
7										
6										
5										
4										
3										
2										
1	S3500	95×130	109.5×165	500	230	370	235	205	131.5	138.6

外齿圈为柱孔 制动轮为锥孔

制动轮 —— 齿轮联轴器轴孔形式和尺寸(φ500)

制动轮 —— 齿轮联轴器选用表

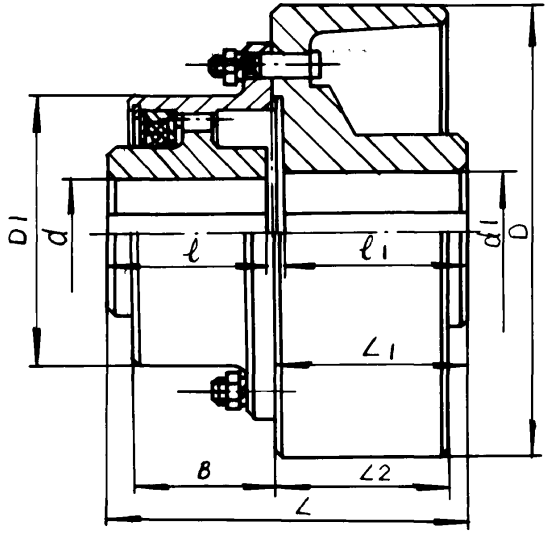

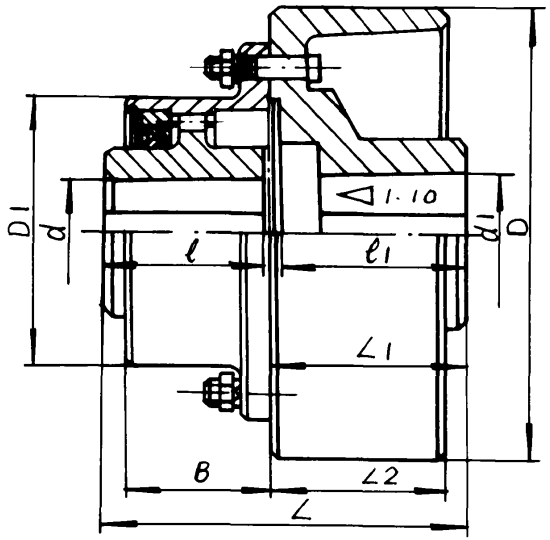

联轴器性能表

模数		m	4
齿数		z	56
最大允许转矩		N·m	19000
最高转数		r/min	127°
转动惯量		kg·m²	35
油	牌号		
	需油量	kg	
	换油周期	月	

序号	图号	d×L	d1×L1	D	D1	L	L1	L2	B	重量(kg)
16										
15										
14										
13										
12										
11										
10										
9										
8										
7										
6										
5										
4										
3										
2										
1										

外齿圈和制动轮均为柱孔

序号	图号	d×L	d1×L1	D	D1	L	L1	L2	B	重量(kg)
16										
15										
14										
13										
12										
11										
10										
9										
8										
7										
6										
5	S3652	110×165	89.5×130	630	260	485	315	265	146.5	228.4
4	S3651	110×165	129.5×200	630	260	485	315	265	146.5	252
3	S3650	110×165	109.5×165	630	260	485	315	265	146.5	254.9
2	S3602	110×165	129.5×200	600	260	475	305	250	146.5	255
1	S3601	110×165	109.5×165	600	260	420	250	250	146.5	215

外齿圈为柱孔 制动轮为锥孔

制动轮 —— 齿轮联轴器轴孔形式和尺寸（φ600，φ630）